LEMI Kona Evo

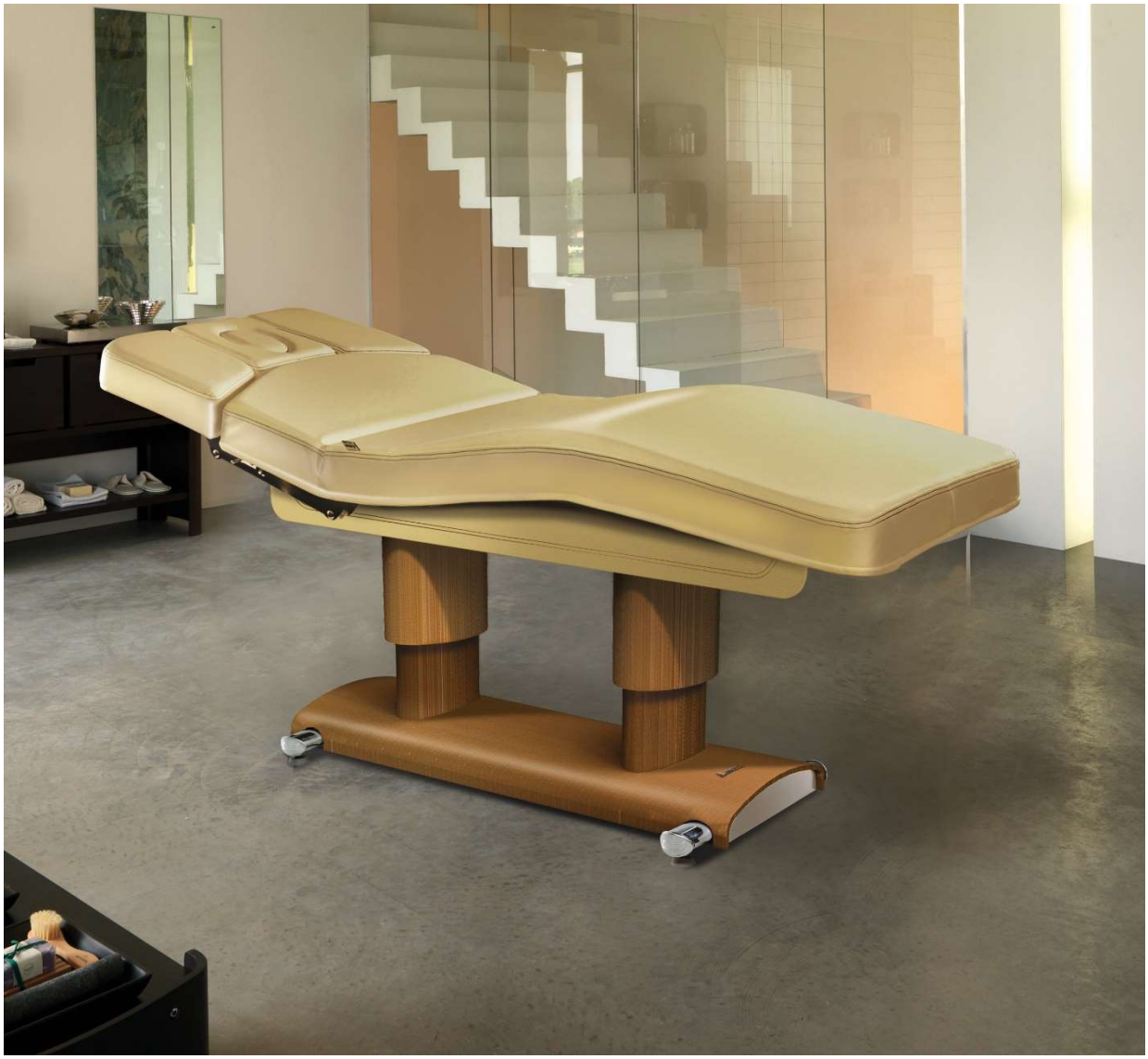

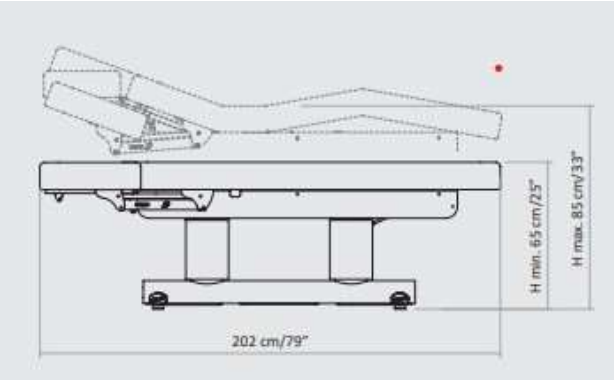

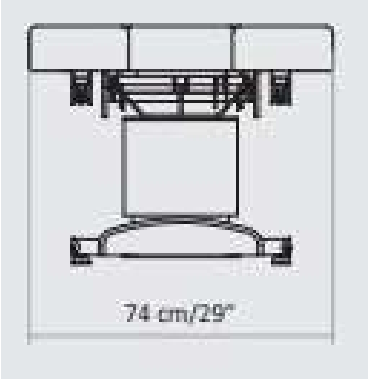

Frieden und Harmonie! Eine Synergie, welche die Wellnessliege Lemi Kona Evo bei Ihrem Kunden auslöst. Die vollelektrischen Optionen erleichtern allen Profis den Arbeitsalltag und bieten dem Kunden gleich zeitig wohlfühlende Momente. Das einladende Design und die hochwertige Verarbeitung stimmen Ihren Kunden auf eine relaxte Wellnessbehandlung ein. Die Vielfältigkeit und die Funktionalität der Lemi Kona Evo entsprechen im Premium-Segment den Anforderungen einer führenden Spa-Oase. Perfektion, ein kostbarer Wert! Das ergonomische HBS-Anti- Stress-System ist perfekt an die Physiologie von Kopf, Rücken und Schultern angepasst und gewährleistet die bequemste Position für den Kunden und den Therapeuten.

Einstellungen: Rückenlehne, Beinteil und Höhe elektrisch mittels Handschalter verstellbar. Beinteil manuell verstellbar.

Technische Daten

Länge	202 cm
Breite	74 cm
Höhe	65-85 cm
Polster	12 / 15 cm
Belastbarkeit	bis 200 kg
Gewicht	115 kg

	Art.-Nr.	Preis
12 cm – Extra Comfort Polsterung	042855.2	6'790.00
15 cm – Soft Memory Foam Polsterung	042855.3	7'290.00

Zubehör (optional)		
042941	Wireless Fussschalter	345.00
042841	XL-Ausführung 82 cm	410.00
042809	Aufpolsterung Memory Foam 15 cm	440.00
042744	Armauflage schwenkbar zu Evo	455.00
042894	Lichttherapie Kit	920.00
042893	Soundsystem Bluetooth	590.00
042833.01	Papierrollenhalter XL	65.00
042836	Liegenheizung	770.00
042845	Laufrollen 2x gebremst, 2x ungebremst	90.00
042634	Aufpreis Sonderfarbe SPA PRESTIGE	350.00
042559	Bestickung Logo	180.00

Preise in CHF, exkl. MWST; Preisänderungen vorbehalten; Wir bitten um Ihr Verständnis, dass sich unsere Preise verändern können.